ATLANTECH LUX E LUX ONE BOX

MANUALE DI INSTALLAZIONE

WWW.ATLANTECH.IT

Grazie per aver scelto uno dei nostri prodotti.
Per una corretta installazione, al fine di garantire la tenuta strutturale della fondazione, i prodotti Atlantech Lux e Lux ONE BOX devono essere installati seguendo le seguenti procedure:

FASE 1

ATTIVITÀ:

- Realizzazione del preforo o dello scavo per l'alloggiamento del box superiore della fondazione Atlantech Lux, da eseguire nel primo caso con trivella e punta di preforo, nel secondo con benna escavatrice.
La profondità del preforo o dello scavo deve essere pari all'altezza del box, in modo tale che il fondo del box appoggi sul fondo del pre-foro/scavo.
Su roccia i prefori vengono eseguiti mediante carotatrice a colonna.

MEZZI E ACCESSORI:

- Escavatore, si consiglia a partire da 1.500kg

- Trivella oleodinamica, si consiglia con coppia max a partire da 1,3-1,5 KNm

- Punte di preforo da agganciare alla trivella di diametro idoneo per l'alloggiamento del box della fondazione Atlantech Lux.
Il puntale deve essere scelto a seconda del tipo di terreno (agricolo, misto, rocce/massicci stradali)

- Benna escavatrice

FASE 2

ATTIVITÀ:

- Posizionamento ed infissione della fondazione Atlantech Lux/One box all'interno del preforo o dello scavo eseguito nella fase 1. L'avvitamento avviene per mezzo di piastra di installazione Atlantech Lux/One box agganciata alla trivella e fino alla quota di progetto/quota zero a completo appoggio del box sul fondo del preforo/scavo.
- Ad avvitamento ultimato la piastra di installazione viene sfilata dalla sua sede e la fondazione è immediatamente disponibile per l'inserimento dei corrugati e per la posa del palo di illuminazione.

MEZZI E ACCESSORI:

- Escavatore, si consiglia a partire da 1.500kg

- Trivella oleodinamica, si consiglia con coppia max a partire da 1,3-1,5 KNm

- Piastra di installazione Atlantech Lux o ONE BOX. La piastra viene adattata alla trivella mediante l'accoppiamento (dadi/bulloni) con una controflangia "femmina"

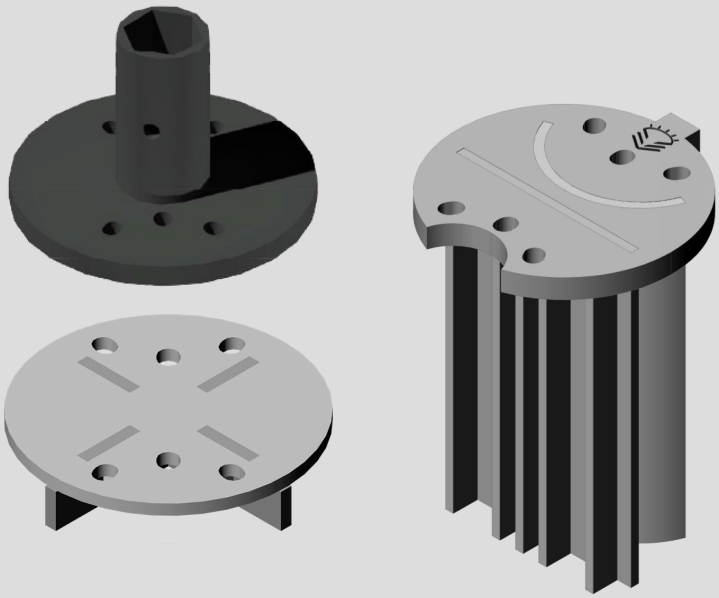

FASE 3

ATTIVITÀ:

SOLO PER LA GAMMA LUX: installazione del telaio porta chiusino sul box Atlantech Lux con possibilità di fissaggio al box con dadi e bulloni.

- Inserimento dei corrugati negli appositi fori laterali e reinterro completo della traccia corrugati, degli eventuali spazi vuoti rimasti attorno al box e compattamento.
- SOLO PER LA GAMMA LUX: fissaggio del bullone di messa a terra nell'apposito foro posizionato al centro della lamiera calandrata interna. In caso non serva la messa a terra del palo di illuminazione il collegamento non viene eseguito.

MEZZI E ACCESSORI:

- SOLO PER LA GAMMA LUX: Telaio in ghisa sferoidale Atlantech Lux
- Dadi e bulloni M8

FASE 4

ATTIVITÀ:

- SOLO PER LA GAMMA LUX: installazione del palo di illuminazione nel bicchiere porta palo all'interno del box, con passaggio di uno spezzone di corrugato tra l'asola del palo ed il foro presente sul bicchiere.
- SOLO PER LA GAMMA LUX ONE-BOX: installazione del palo di illuminazione all'interno del box, con passaggio di uno spezzone di corrugato tra l'asola del palo e il foro posizionato sui lati del box.
- Messa a bolla con uso di pietrisco/sabbia e sigillo finale (5/10cm) con malta o resine indurenti.
- Realizzazione degli allacciamenti elettrici tradizionali.
- SOLO PER LA GAMMA LUX: chiusura del box con apposito chiusino in ghisa sferoidale.

MEZZI E ACCESSORI:

- Mezzo idoneo per la posa del palo di illuminazione
- Pietrisco/sabbia
- SOLO PER LA GAMMA LUX: chiusino in ghisa sferoidale Atlantech - portata 250KNw

NOTE TECNICHE PER GLI INSTALLATORI

- Il box Atlantech deve in ogni circostanza essere interrato per almeno la metà della sua altezza (per es. nei modelli ATLUX Heavy, Medium e Small Plus l'altezza del box superiore è di 80cm; la parte interrata deve essere almeno di 40cm).

- Eventuali vuoti presenti attorno al box al termine dell'installazione vanno riempiti, a seconda della loro dimensione, mediante l'uso di materiale di riporto, o sabbia, o pietrisco ben costipati, o calce idraulica, al fine di garantire una ottimale aderenza del terreno alla fondazione.

- Nel caso di difficoltà di infissione in terreni con presenza nel sottosuolo di inerti/ ciottoli o rocciosi va eseguito, anche per la parte di fondazione a vite, un preforo con apposito puntale al widia di diametro 10cm.

- Per la gamma SAVE a sicurezza passiva a norma UNI EN 12767, nel caso in cui la fondazione venga installata su superfici cementate/asfaltate/rocciose si dovrà procedere eseguendo un preforo di dimensioni maggiorate, in modo tale da lasciare uno spazio di almeno 10cm tutto intorno al box Atlantech Lux. Dopo l'infissione della fondazione lo spazio rimanente dovrà essere riempito con terreno misto, composto per il 30% da mistone vaglio 7cm e per il resto da sabbie miste.

CONTROLLO E MANUTENZIONE

Le attività di manutenzione rivolte alle fondazioni a vite Atlantech Lux, infisse nel terreno, sono riconducibili al mero controllo dello stato generale, ovvero al ripristino delle protezioni anticorrosive, alla verifica della presenza di eventuali lacerazioni o cedimenti strutturali, come disassamenti della fondazione, che potrebbero necessitare del ripristino, da eseguirsi mediante rimozione e re-installazione oppure mediante sostituzione in caso di usura o danneggiamento.

PROPRIETA' INDUSTRIALE

Le fondazioni Atlantech Lux sono tutelate da *know how* proprietario, mediante privative riferibili a brevetti internazionali WO/2013/102889 - EP/2800835.

Atlantech S.r.l.

Viale del Lavoro, 8

37060 Bonferraro di Sorgà (VR)

Website: www.atlantech.it

ATLANTECH